# 製 品 仕 様 書

| | | | |
|---|---|---|---|
| 1. | 品 名 | 自動薬液供給器ピュアハイジーン （Pure Hygiene）® | |
| 2. | 品 番 | PH-02B（自動扉連動仕様型）無電圧 A 接点 | |
| 3. | 製品寸法 | 高さ | 314mm |
| | | 幅 | 165mm |
| | | 奥行 | 138/（トレイ込み）280mm |
| 4. | 製品質量 | 1.4kg（電池、薬液別） | |
| 5. | 電 源 | AC アダプター DC5V 1.0A 50/60Hz（付属品） | |
| 6. | 本体材質 | ABS 樹脂 | |
| 7. | 色 調 | ホワイト | |
| 8. | 設置方式 | 置き型又は壁掛型 | |
| 9. | 付属品 | 自動扉連動用リード線 | |
| | | トレイ（受け皿） | |
| | | 専用空ボトル（1000ml） | |
| | | 壁掛用（コンクリートアンカー、ビス） | |
| | | 使い方シール | |
| | | 取扱説明書 | |

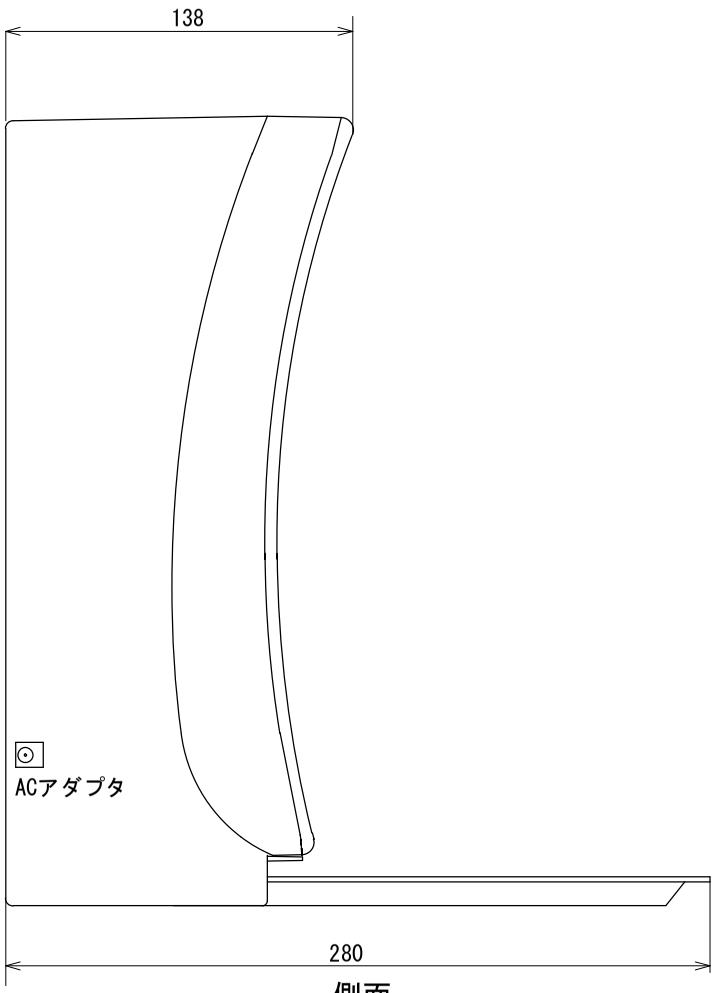


側面

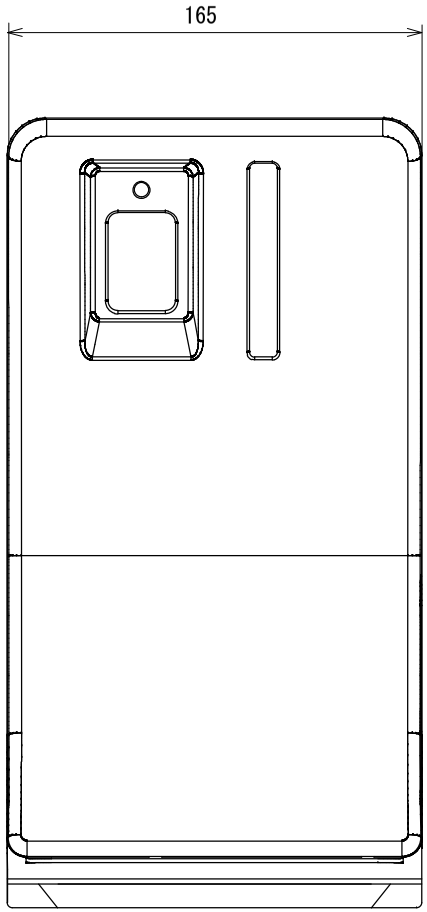


正面

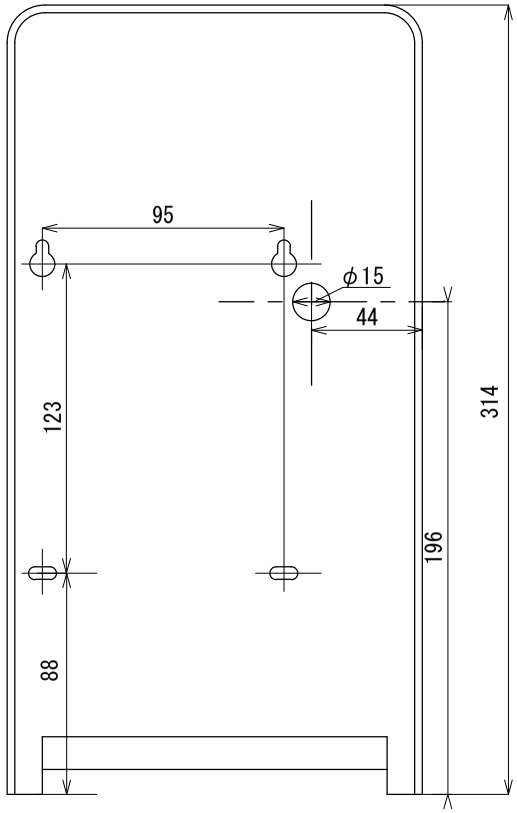


背面

| | | | | | |
|---|---|---|---|---|---|
| 東京エレクトロン株式会社 | 図面履歴 | 2010.09.15　新規作成<br>~~2016.04.24~~　名称変更、~~φ15~~追加 | 図面名称 | ピュアハイジーン(PH-01B,02B)外観図 | |
| | | | 縮　尺 | 1/3 | 図　番　PH001-001 |

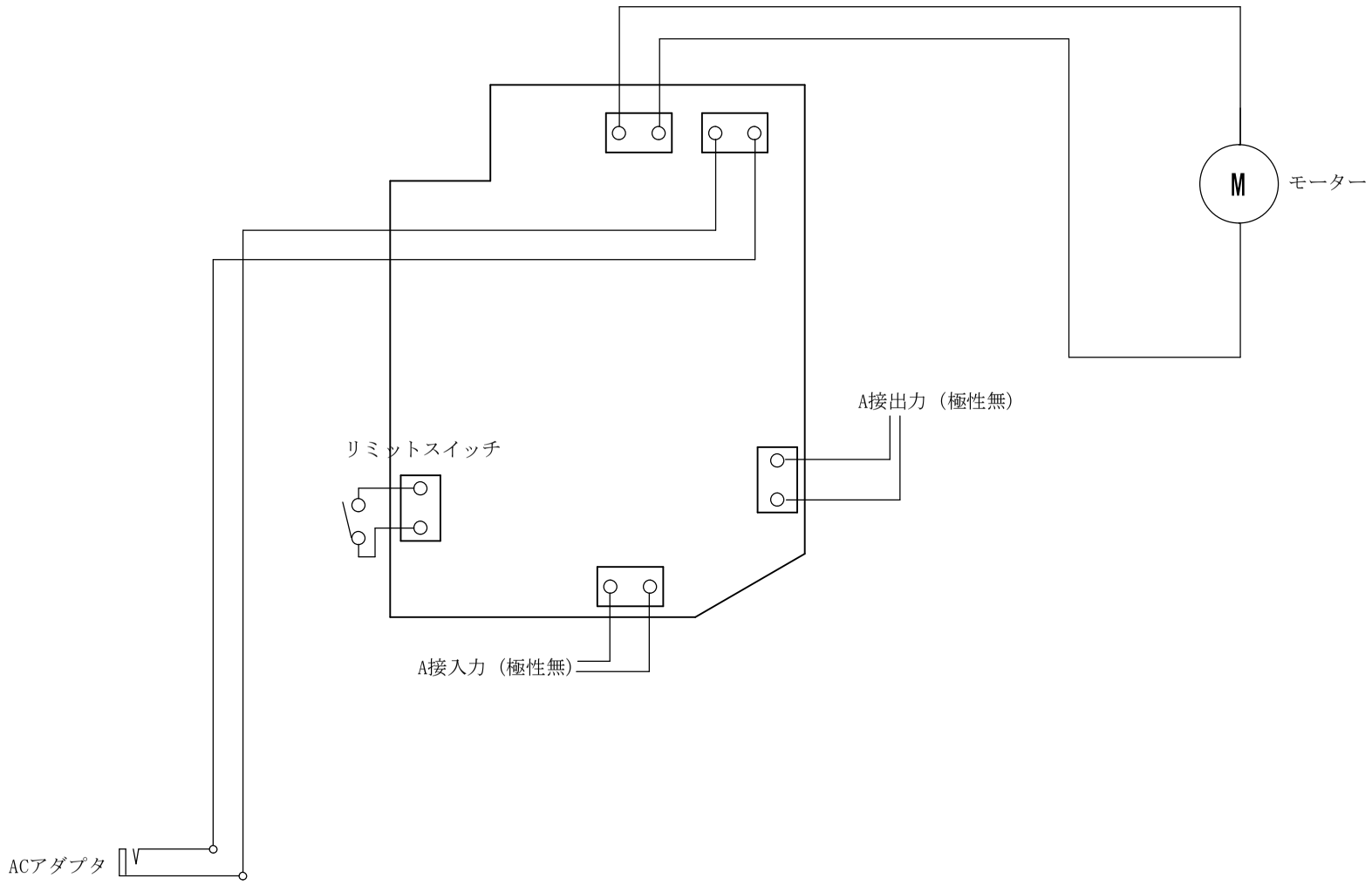


| | | | | | |
|---|---|---|---|---|---|
| 東京エレクトロン株式会社 | 図面履歴 | 2010.09.15 新規作成<br>2016.04.24 A接出力位置変更、名称変更 | 図面名称 | ピュアハイジーン(PH-02B)配線図 | |
| | | | 縮　尺 | FREE | 図　番 PH002-002 |

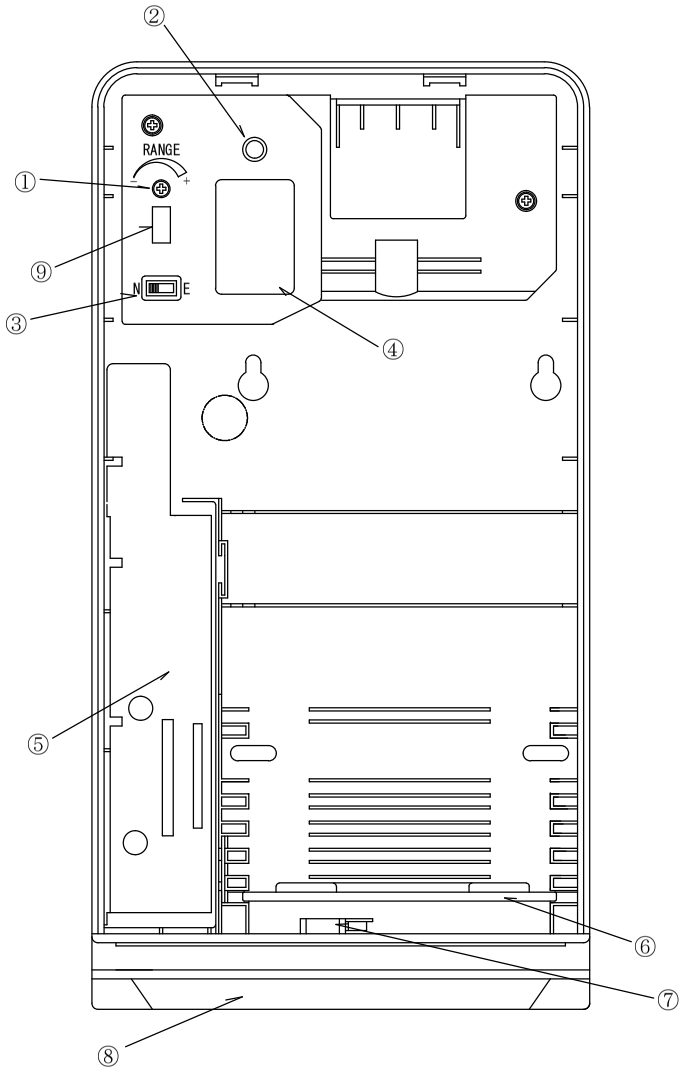


| | |
|---|---|
| ① | 感度調整トリマー |
| ② | 表示ランプ |
| ③ | プッシュ回数切替スイッチ |
| ④ | 自動感知センサー |
| ⑤ | ケーブルカバー |
| ⑥ | スペーサー |
| ⑦ | ロックピン |
| ⑧ | トレー |
| ⑨ | リミットスイッチ |

| | | | | | |
|---|---|---|---|---|---|
| 東京エレクトロン株式会社 | 図面履歴 | 2010.09.21 新規作成<br>2016.04.24 スペーサ用段追加、名称変更<br>2016.04.24 ケーブルカバー追加 | 図面名称 | ピュアハイジーン(PH-02B)部品配置図 | |
| | | | 縮　尺 | FREE | 図　番　PH002-002 |

## PRODUCT OUTLINE DIMENSION／產品外觀尺寸

Unit／單位:mm

Tolerance／公差:±1

Color/顏色：黑色/Black

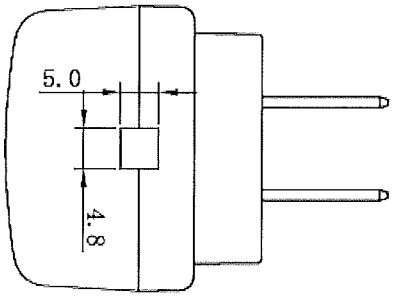


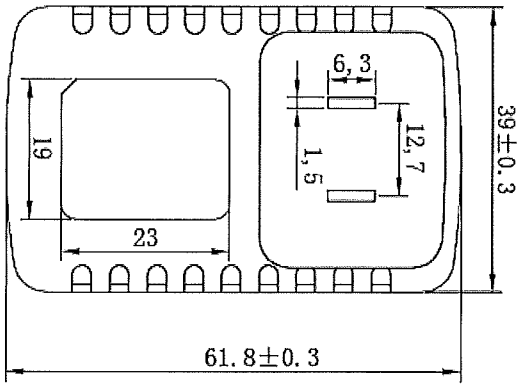


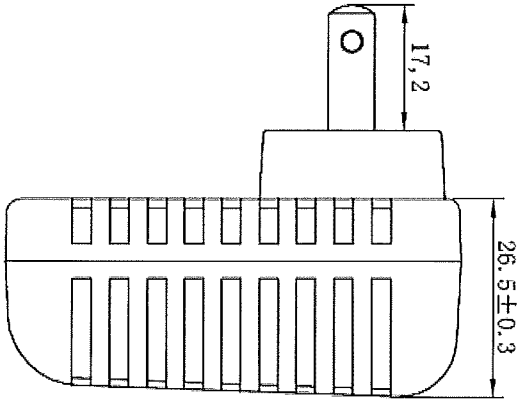


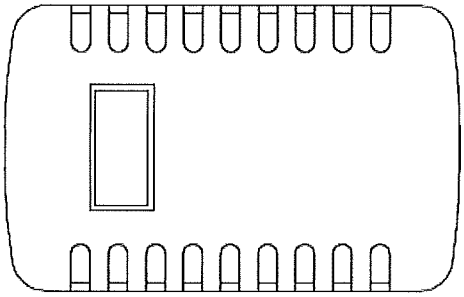

| EDITION 版本 | A0 | PAGE 頁碼 | 6/9 |
|---|---|---|---|

# DC CORD／線材

Unit／單位:mm　　Tolerance／公差:　　Color/顏色：黑色/Black

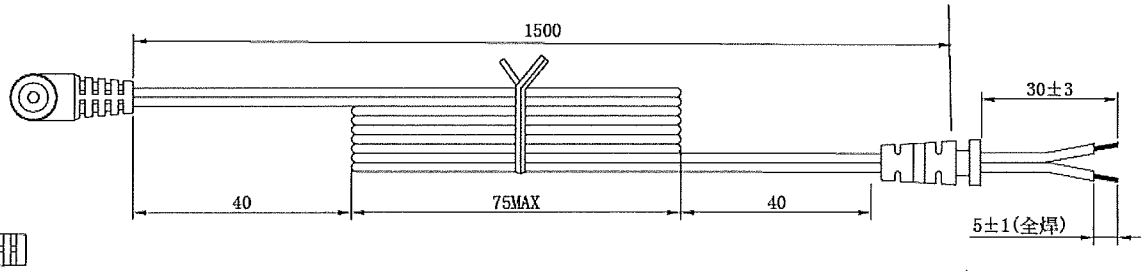


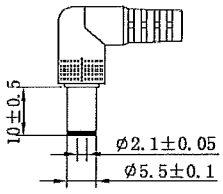


NOTE:

1. 線材:UL 2468 24AWG VW-1　80°C 300V
2. 顏色:黑色
3. 极性:印白邊 —◉— 印字邊
4. 拉力試驗:吊重20LBS, 60秒SR位移小于2mm;
5. 搖擺試驗:吊重500g, 每分鐘35~40次, 120° 搖擺至少500次;

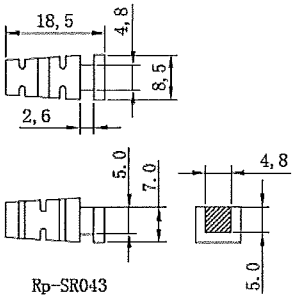


| EDITION 版本 | A0 | PAGE 頁碼 | 7/9 |
|---|---|---|---|

# RATING LABEL／銘 牌

Unit／單位:mm

Tolerance／公差:+0/-0.2mm

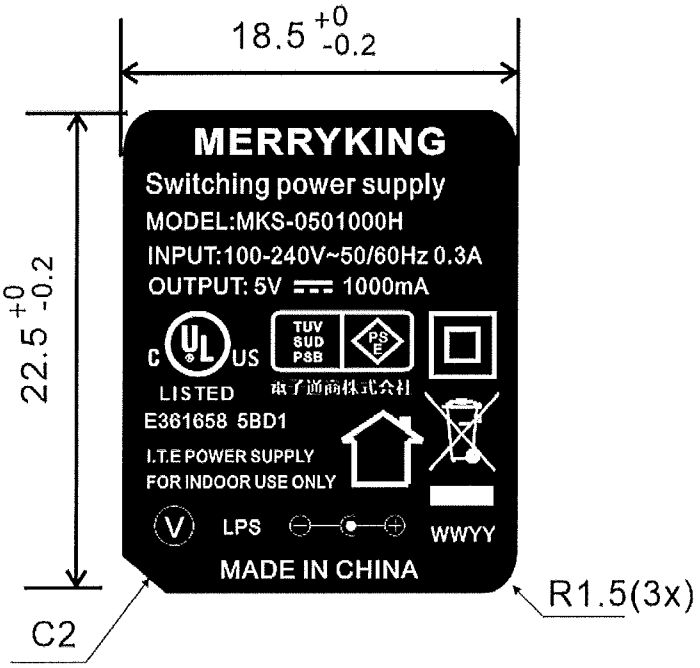


注：

1.黑底銀字-Black ground Silver text.
2.底材為 PET 材質，耐溫 100℃-PET materials, Temperature under 100C.
3.絲印清晰，耐擦拭-Silk Screen printing, wipe resistance。
4.永久背膠-Everlasting Gummed.
5.符合環保要求-Compliance to RoHS.
6.XXXX 表示日本當地進口商（XXXX stands for Japanese Importer）
7. WWYY 表示週期-WWYY means Date Code
WW 表示周(01-52) -WW means Week (like 01-52)
YY 表示年(如 13)- YY means Year (like 13)